ARISTON

CATALOOG EN PRIJSLIJST
EDITIE APRIL 2011

WATERVERWARMING
ZONNESYSTEMEN
AIRCONDITIONING
SANITAIRE WARMTEPOMP

Overzicht gamma

ARISTON

Elektrische waterverwarmers en CV-boilers

Warm water zonder zorgen

Gasboilers

Innovaties voor een hoger comfort

Hernieuwbare energieën

natuurlijke-energie voor iedereen

Airconditioning

Stil comfort voor zomer en winter

Waterverwarming

Ariston is al jaren wereldleider op het gebied van waterverwarming. Wij bieden u innovatieve toestellen die worden geproduceerd in uitzonderlijk performante fabrieken. U vindt bij ons het ruimste gamma waterverwarmers met een grote variëteit in modellen en inhouden.

Elektrische boilers	p. 3 – 11
CV-boilers	p. 12 – 17
Gasboilers	p. 18 – 25
Industriële producten	p. 47 – 56

Hernieuwbare energieën

We stellen eveneens ons nieuwe gamma zonnesystemen en sanitaire warmtepompen voor.

Solar-systemen	p. 26 – 39
Warmtepompen	p. 40 – 45

Verwarming en koeling

Ariston stelt een gamma airconditioning voor verzorgd tot in de kleinste details en ontwikkeld om u een maximaal comfort te garanderen. Uitzonderlijk stil, eenvoudig te gebruiken, elegant design en kleine afmetingen. Onze toestellen zijn uitgerust met een omkeerbaar systeem voor een zachte warmte in de winter.

Airconditioning	p. 57 –72

Omnium Garantie

Omdat kwaliteit en service van groot belang is voor ARISTON, bieden wij een omniumgarantie aan. De geldende garanties staan vermeld in deze cataloog en in de handleiding van het toestel.

Sanitaire warmtepomp

ARISTON

Warmwater
Met de meest ecologische boiler van vandaag

de Lucht als energiebron

WAT IS EEN SANITAIRE WARMTEPOMP?

Het functioneringsprincipe is eenvoudig !
De sanitaire warmtepomp verenigt een warmtepomp en een boiler van 200 of 250 liter. Zij gebruikt de calorieën uit de lucht om warm water te produceren.

Haar energiedoeltreffendheid wordt via de COP gemeten. De COP is de verhouding tussen de onttrokken warmte (gratis) en de elektrische energie noodzakelijk voor zijn werking. Hoe hoger de COP, hoe efficiënter de sanitaire warmtepomp is.

Nuos² heeft een COP van 3,7. Dat betekent dat voor 1 kW elektriciteitverbruik, ze 3,7 kW energie produceert om uw water te verwarmen!

Nuos² recupereert calorieën uit de buitenlucht of omgevingslucht en werkt als warmtepomp aan temperaturen van -5°C tot +35°C.

De elektrische weerstand zet zich in werking buiten deze voorwaarden om u een hoeveelheid warm water en in alle omstandigheden te garanderen!

Met Nuos², kies voor prestatie samen met energiebesparing !

De beste prestaties

Voor de beste prijs

VOOR NUOS² KIEZEN, IS OPTEREN VOOR HOGE PRESTATIES EN BETROUWBAARHEID AAN DE BESTE PRIJS. PERFECT AANGEPAST AAN DE BEHOEFTEN VAN DE FAMILIE, PAST ZIJ ZOWEL VOOR NIEUWE INSTALLATIES ALS VOOR RENOVATIE.

DE BESTE PRESTATIES VAN DE MARKT:

- Met een warmtepomp die 2810 W aan 15°C en 2495 W aan 7°C teruggeeft, moet de elektrische weerstand zeer zelden functioneren. De uitzonderlijke kracht van de warmtepomp biedt aan de klant een optimaal comfort van warm water aan door het beste rendement te garanderen.
- De warmtepomp werkt vanaf -5°C, wat toelaat om de binnenlucht of de buitenlucht te gebruiken.
- Zijn COP bereikt 3,7 bij 15°C en 3,3 aan 7°C dus een besparing van 75%.
- De optimale isolatie van de kuip beperkt statische verliezen van slechts 0,63 kWu/24u.
- Zijn geluidsniveau bedraagt slechts 39 dB (A), dwz een uiterst stil apparaat.

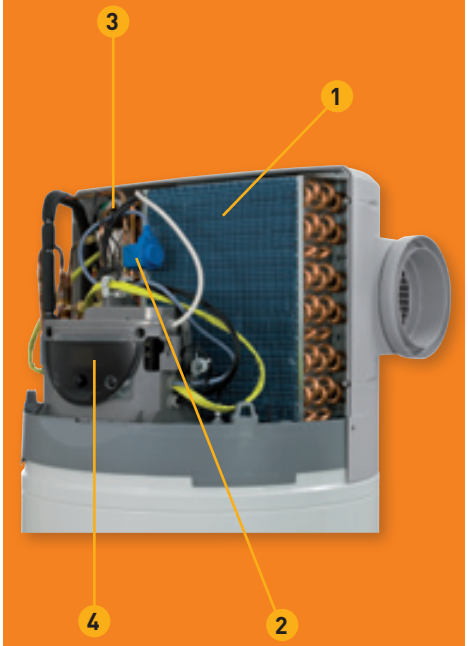

1. Anti corrosie verdamper
2. Ontdooi ventiel
3. Compressor
4. Bedieningspaneel

75% besparing op uw factuur

Als comfort en ecologie elkaar ontmoeten

Snelle en eenvoudige installatie

INSTALLATIEVRIENDELIJK

Nuos² is even gemakkelijk als een elektrische waterverwarmer te plaatsen! Hij sluit zich in alle configuraties aan om ten volle van het nachttarief te genieten.

- **Elektrische aansluiting**
  - Geen wijziging op het paneel in geval van connectie op dag/nacht tarief
  - 3 meter voorgemonteerde kabel
- **Flexibele aan en afvoer luchtleidingen**
  - Ø 160 mm en 200 mm, geleverd met multi-diameter adapter
  - Tot 6m in Ø160 en 10m in Ø200
- **Plug and Play plaatsing**
  - Eenmaal aangesloten, zet het zich in werking zonder extra manipulatie.

LUCHTAFVOER OP ONVERWARMDE OMGEVINGSLUCHT

In het geval van installatie in een lokaal zonder afvoer, moet het lokaal een inhoud van minimum 20m³ hebben. Het lokaal waarin de lucht wordt afgevoerd moet voldoende geventileerd worden om een afvoer van 300 tot 500 m³/u. aan te kunnen.

Luchtafvoer
(hoogte van het plafond minimum 2m voor het model van 250L)

Luchtaanvoer en- afvoer
(aanbevolen om de warmteverliezen van de boiler te beperken)

LUCHTAFVOER OP BUITENLUCHT (AANBEVOLEN)

Deze configuratie is ideaal in de klimatologische zones waar de buitenlucht zelden onder -5°C is. Het apparaat wordt in een verwarmd lokaal geplaatst teneinde de warmteverliezen te beperken. Hij haalt de warmte uit de buitenlucht en voert de afgekoelde lucht terug af naar buiten.

Uw gegarandeerde comfort

INTUÏTIEF GEBRUIK VAN HET BEDIENINGSPANEEL

75% besparing op uw factuur

UW COMFORT ZONDER TOEGEVING

- Nuos² is beschikbaar in 200 of 250 liter en past zich aan volgens de behoeften van uw familie
- **Intelligent programma AUTO :** de prioriteit wordt aan de warmtepomp gegeven. De werking van de elektrische weerstand is tot het minimum beperkt.
- **Een intuïtief bedieningspaneel :** 3 knoppen voldoen voor de bediening van het toestel via een digitaal scherm.
  1. In dienst zetten of antivorst beveiliging
  2. Regeling van de water t°
  3. Keuzes van het functioneringsprogramma:

     AUTO : (mix pomp/weerstand): verwarming in 8u maximum

     BOOST : (snelle verwarming), verwarming in 4u maximum

     VAKANTIE : (tijdens afwezigheid), antivorst bescherming van de kuip en beschikbaarheid van warm water bij uw terugkomst na de ingestelde vakantieperiode
- De elektrische weerstand geplaatst onderaan de kuip garandeert u warm water in alle omstandigheden.

ARISTON ENGAGEERT ZICH:

Met Nuos², stelt Ariston haar 2de generatie warmtepomp voor. Zij werd speciaal ontworpen om aan de behoeften van de familie te voldoen en milieubescherming en comfort te linken.

De kuip, beschermd door een Pro-Tech anode en een steatiet weerstand, van de Nuos² een geschikte 'eeuwigdurende' waterverwarmer. De 5 jaar garantie op de kuip en 2 jaar op de componenten getuigen hiervan.

Onze dienst-na-verkoop is steeds beschikbaar
Via het telefoonnummer: **02/333 48 88**
of via het e-mail adres: **service.be@aristonthermo.com**

NUOS²

ARISTON

SANITAIRE WARMTEPOMP

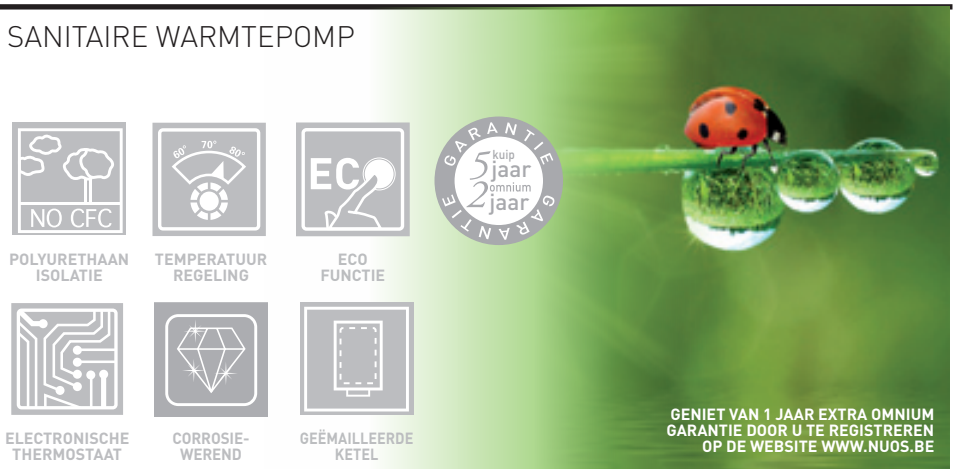

- MONOFASIGE VERWARMINGSWEERSTAND
- LUCHT/WATER WARMTEPOMP R134A
- 750W OPGENOMEN VERMOGEN EN 2810 AFGEGEVEN THERMISCH VERMOGEN
- WEERSTAND VAN 2500W
- COP 3,7
- DIGITAAL LCD DISPLAY
- GEËMAILLEERDE KUIP MET MAGNESIUM ANODE EN PRO-TECH ANODE
- LUCHTAANSLUITINGEN TOT 15M IN Ø200

- GREEN MODUS VOOR EEN OPTIMAAL RENDEMENT
- AUTO MODUS VOOR AANSLUITING OP DAG OF NACHTTARIEF SYSTEMEN
- VAKANTIE MODUS VOOR CORROSIE BESCHERMING EN ANTI-VORST BEVEILIGING
- ANTI-BACTERIE FUNCTIE STANDAARD
- DIËLELEKTRISCHE AANSLUITING MEEGELEVERD
- GELEVERD MET 3M AANSLUITKABEL EN EVACUATIE VAN CONDENSWATER
- DRAAGRIEMEN STANDAARD MEEGELEVERD
- VERTIKAAL OF HORIZONTAAL TRANSPORT MOGELIJK

NUOS² SOLAR - Zonneboiler

De Nuos² kan zijn warmte recupereren uit zowel de buiten lucht als uit een niet verwarmde ruimte zoals een garage.
Hij wordt even gemakkelijk als een gewone elektrische boiler geïnstalleerd, en kan dus zowel op dag als op nachttarief werken zonder aanpassingen te moeten maken aan het toestel.
De aan en afvoerbuizen van de lucht mogen maximaal 15m bedragen, zodat de Nuos² zich in elke situatie laat installeren.

Luchtafvoer
(hoogte van het plafond minimum 2m voor het model van 250L)

Luchtaanvoer en- afvoer

Technische gegevens

		200 liter	250 liter	250 liter Solar
KUIP				
Nominale inhoud van de kuip	l	200	250	250
Dikte van het isolatiemateriaal	mm	50		
Bekleding van de kuip		geëmailleerd		
Statische verliezen	kWh/24u	0,63		
Anti-corrosie bescherming		anode Pro-Tech + anode magnesium(1)		
Maximale druk	Bar	7bar		
Diameter aansluiting sanitair		G 3/4''		
Diameter lucht aan- afvoer	mm	160-200		
Minimale hardheid van het water	°F	12		
Leeg gewicht	kg	90	95	95
WARMTEPOMP				
Gemiddeld vermogen (*)	W	2810		
Opgenomen vermogen	W	750		
COP (*)		3,7		
Min. Lucht T° Warmtepomp	°C	-5		
Max. Lucht T° Warmtepomp	°C	35		
Verwarmingstijd (*)	u/min	02:54	03:41	03:41
Volume water aan 40°C (V40)	l	280	370	370
Maximale temperatuur SWW	°C	62		
Hoeveelheid gas R134A	Kg	1,28		
Max. druk R134A lage druk kant	Bar	10 bar		
Max. druk R134A hoge druk kant	Bar	25 bar		
VERWARMINGSCOMPONENT				
Vermogen weerstand	W	1000+1500		
ELEKTRISCHE AANSLUITING				
Spanning	V / W	220-240 monofasig / 2500		
Frequentie	Hz	50		
Beschermingsindex		IPX4		
LUCHTAFVOER AANVOER				
Spanning / max vermogen	m^3/u	300-500		
Statische druk	Pa	50		
Akoestische druk aan 2m	dB(A)	39		
Min. volume van het lokaal	m^3	20		
ZONNEBOILER WISSELAAR				
Oppervlakte wisselaar	m^2			0,65
REFERENTIE				
Referentie		3210031	3210017	3210018
Prijs excl. BTW		**2299,00**	**2450,00**	**2800,00**

(*) Waarde op basis van lucht aan 15°C en relatieve vochtigheid van 71%, temperatuur koud water 15°C
(**) In geval van installatie zonder luchtafvoer. (1) de magnesium anode is bestemd om de kuip gedurende maximum 30 dagen te beschermen tussen de plaatsing in water en de in-dienst-stelling

Afmetingen in mm

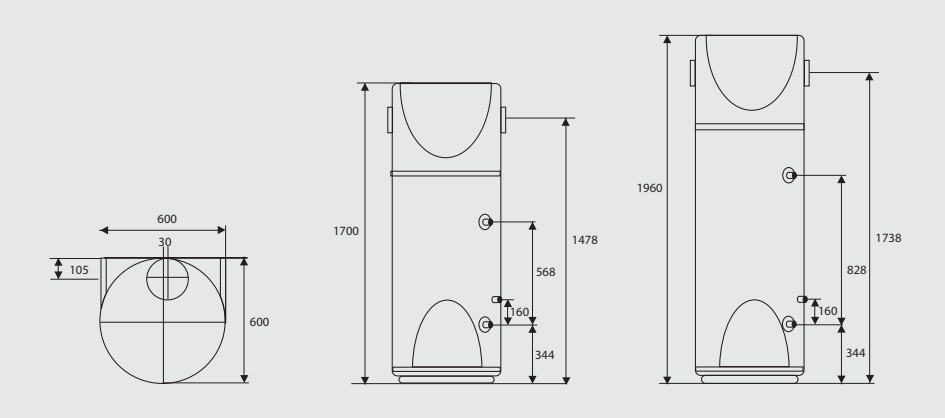

BEHANDELING EN VERVOER

Het toestel wordt op een pallet geleverd, beschermd door karton, en kan in één enkele positie ook horizontaal worden getransporteerd.

Inhoud van het pakket:

- Sanitaire warmtepomp,
- Transportriem,
- Aansluitingsbuizen voor het condenswater,
- Adapters voor luchtafvoer of -aanvoer (2 met gril en 1 stop),
- Diëlektrische overgang die op warmwaterbuis moet geschroefd worden,
- Handleiding,
- 3 accumulatoren Ni-MH bijgesloten

De '+' van Ariston:

Mogelijkheid om horizontaal of vertikaal te vervoeren

Verenigbaar met zonne-systemen

Onze diensten

ARISTON

Omnium Garantie

De kwaliteit van de producten en diensten is voor ARISTON van het allergrootste belang. Om U van ons vertrouwen in deze kwaliteit te overtuigen, biedt ARISTON op de meeste van haar producten een omniumgarantie aan. Deze garantie geldt volgens de condities die zijn aangegeven in de handleiding en op de garantiekaart. U vindt de garantiekaart en de handleiding terug in de verpakking van het product.

DIENST NA VERKOOP

Om op een snelle en efficiënte manier te beantwoorden aan alle aanvragen tot technische interventie, is ARISTON in België uitgerust met een eigen organisatie voor dienst na verkoop.

Tijdens de winterperiode kunnen **interventies** op gaswandketels, tegen vergoeding op zaterdag worden uitgevoerd.

Onze mensen gebruiken enkel **originele wisselstukken**, dit om de beste prestaties van uw ARISTON – product te garanderen. Alle wisselstukken van al onze producten zijn continu in **voorraad** in ons magazijn in **Drogenbos**.

De kwaliteit van de dienst na verkoop ARISTON wordt gewaarborgd door een **continue update van alle technische documentatie**. Het personeel wordt regelmatig bijgeschoold dankzij een aangepast opleidingsprogramma.

Om u een langdurige, feilloze werking te garanderen van uw producten ARISTON biedt onze dienst na verkoop u een aantal **onderhoudscontracten** aan. Naargelang de gedekte onderdelen. Onder andere een **omniumcontract** dat werkelijk alles dekt.

CONTACTEER ONZE DIENST NA VERKOOP:

Tel : 02/333 48 88
Fax : 02/333 48 89
Mail : service.be@aristonthermo.com

COMMERCIËLE BINNENDIENST

Tel : 02/333 48 48
Fax : 02/333 48 49
Mail : internalsales.be@aristonthermo.com

DIENST WISSELSTUKKEN

Tel : 02/333 48 22
Fax : 02/400 20 04
spareparts.be@aristonthermo.com

ARISTON

Ariston
WA. Mozartlaan 1A
1620 DROGENBOS
www.ariston.be

Commerciële binnendienst
Tel. : 02/333.48.48
Fax : 02/333.48.49

Onderdelen
Tel. : 02/333.48.22
Fax : 02/400 20 04

Interventie en onderhoud
Tel. : 02/333.48.88
Fax : 02/333.48.89

Technisch call center
(technische info voor de professional)
Tel. : 02/333.48.88
Fax : 02/402.72.59

2010-0910 Code : CATGEN NL - De fabrikant behoudt zich het recht de producten te wijzigen zonder voorafgaande kennisgeving - www.losfeld.be